Caisson modulaire de distribution d'air 50VARHAZ

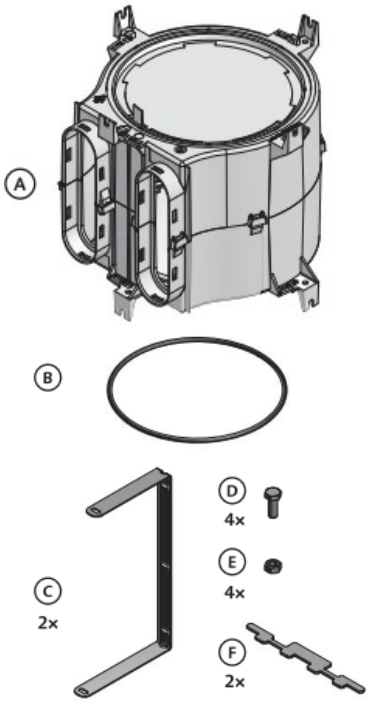

Outils nécessaires au montage

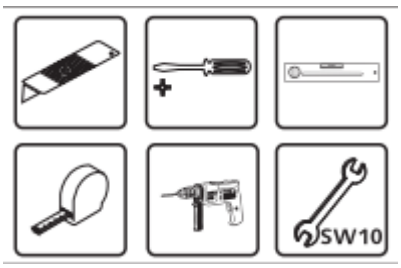

Dimensions

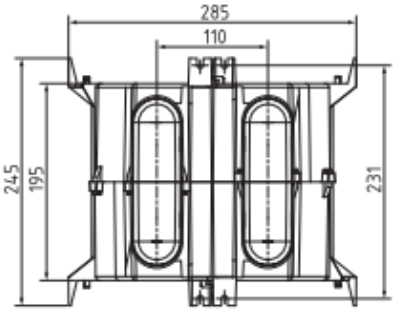

1 Module 50VARHAZ comprend :

A	1 Caisson
B	1 Joint torique
C	2 Consoles de fixation
D	2 Vis hexagonale M6
E	2 Ecrous M6
F	2 Verrous de blocage

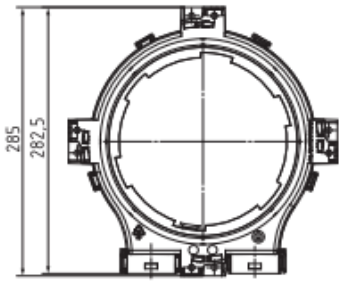

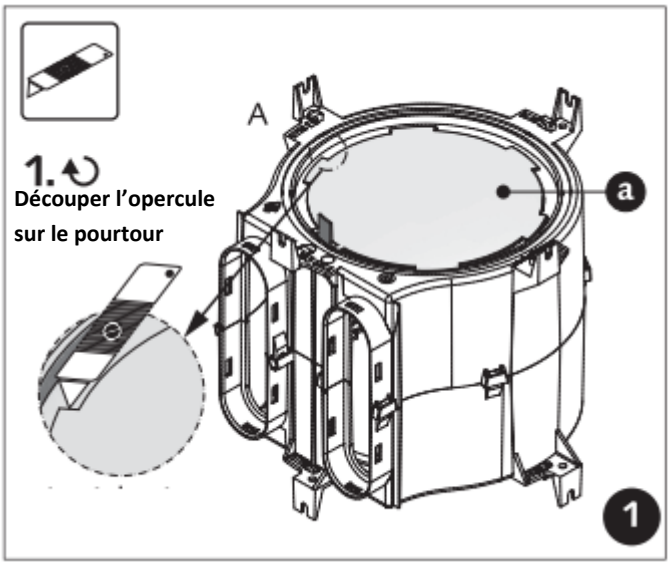

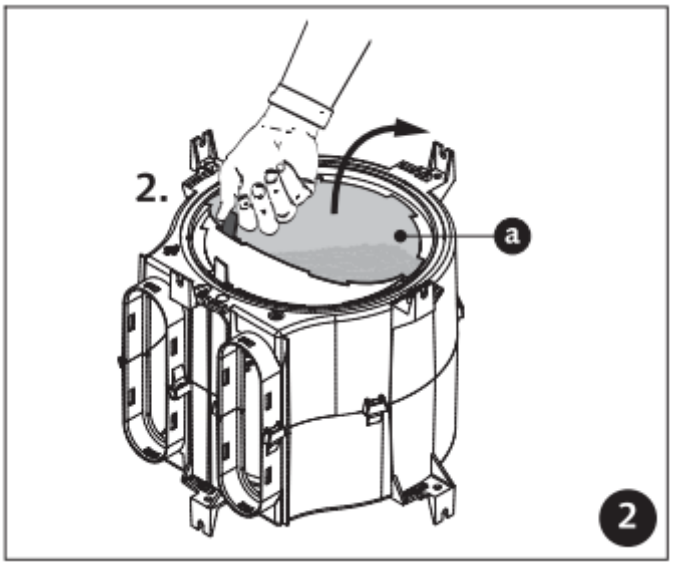

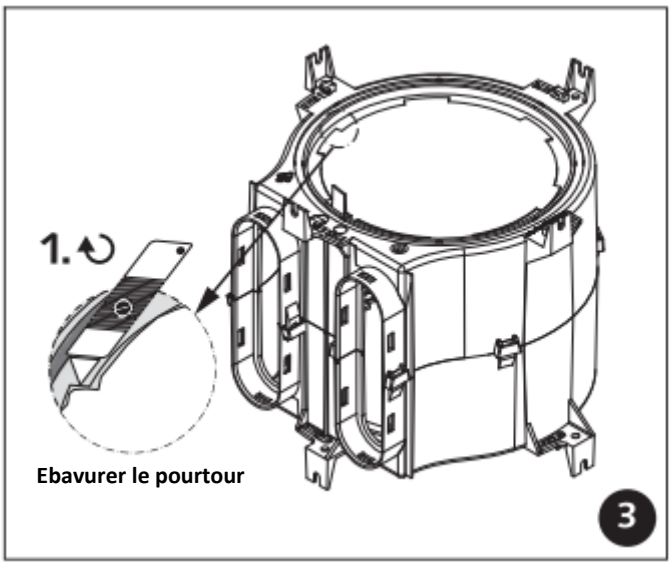

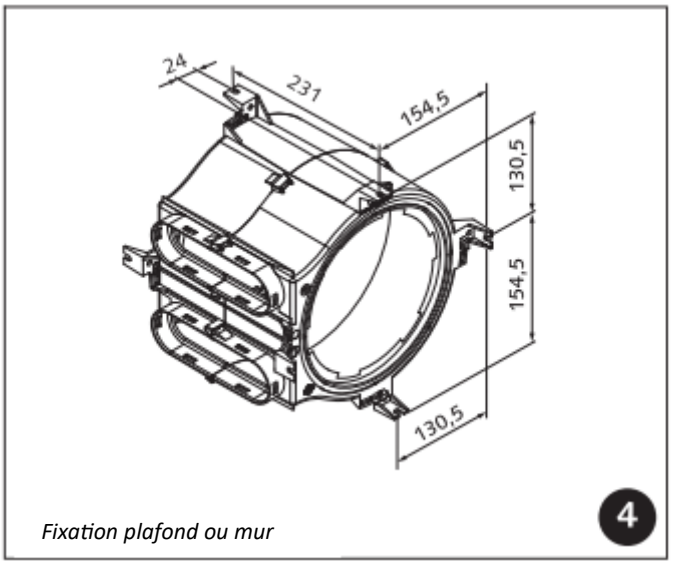

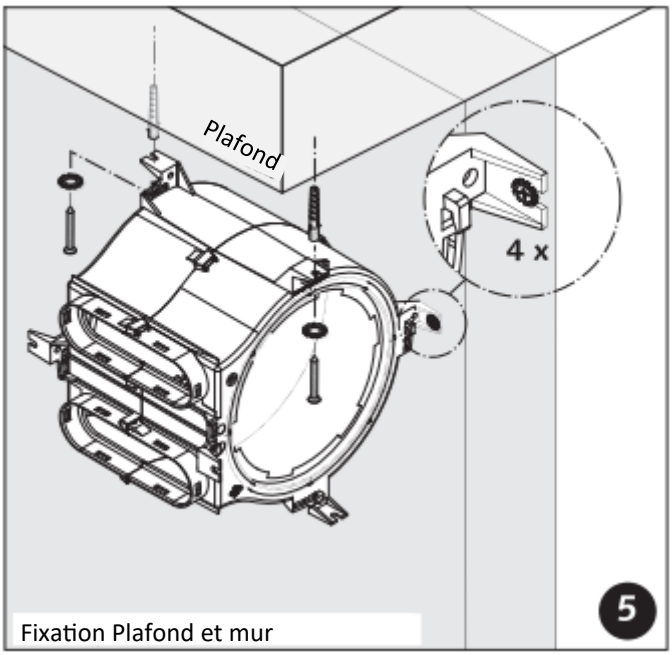

Fixation Plafond et mur

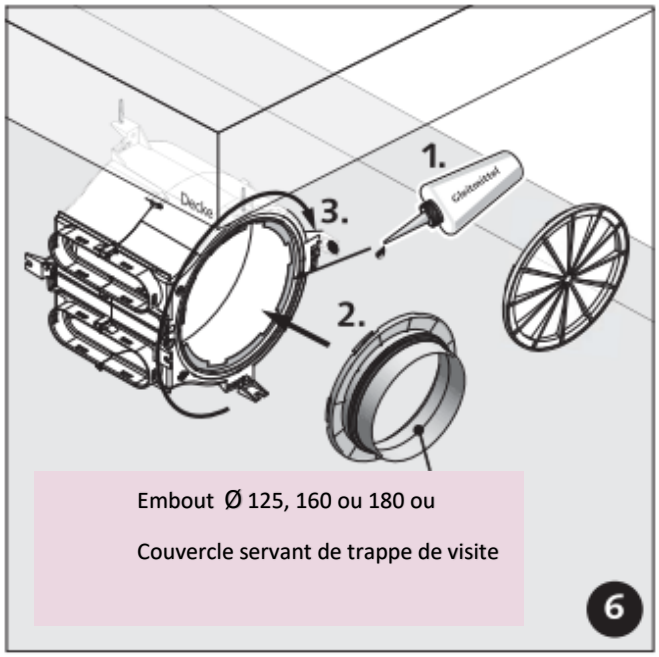

Embout Ø 125, 160 ou 180 ou

Couvercle servant de trappe de visite

Combinaison de 2 à 4 caissons 50VARHAZ

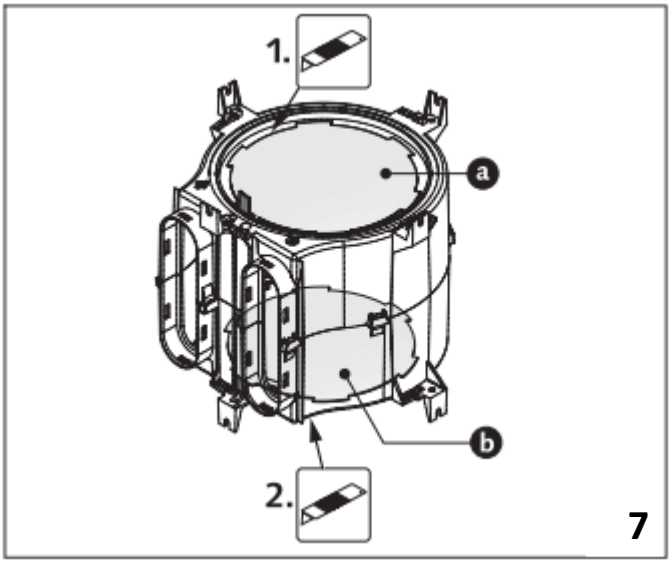

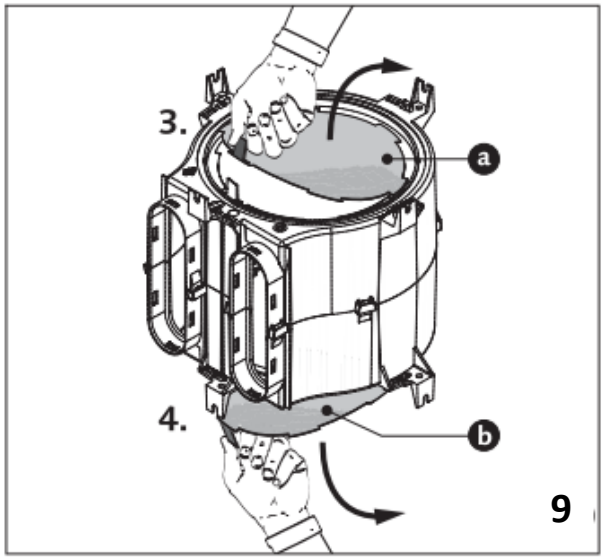

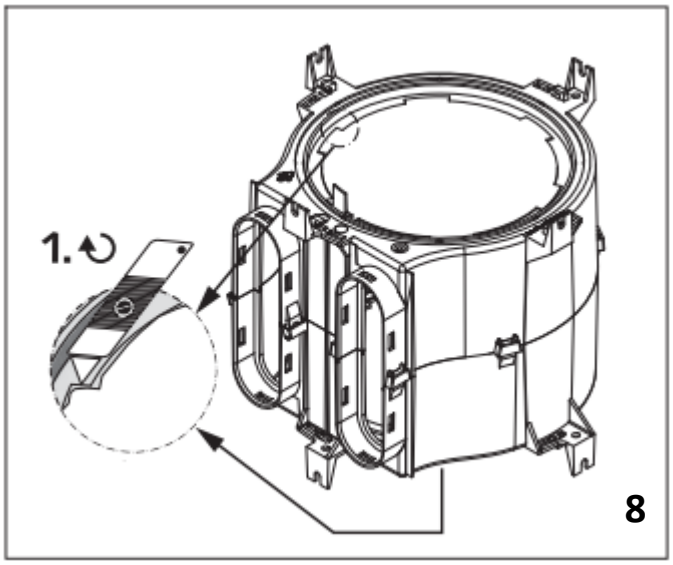

Caisson avec trappe de visite

Caisson avec embout
50VARVST001,...002,...003

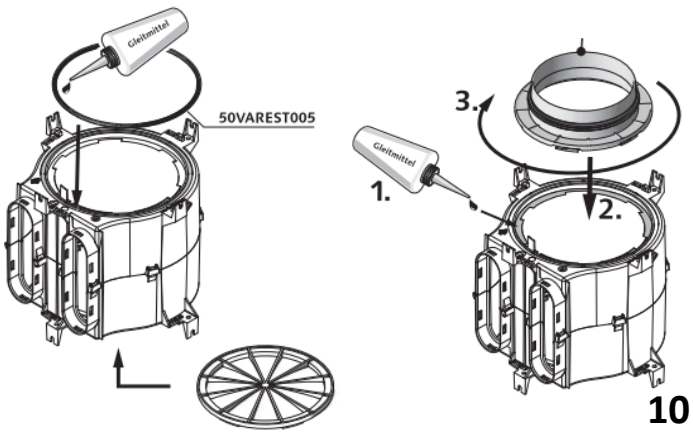

Pour assurer une bonne étanchéité utiliser toujours un lubrifiant

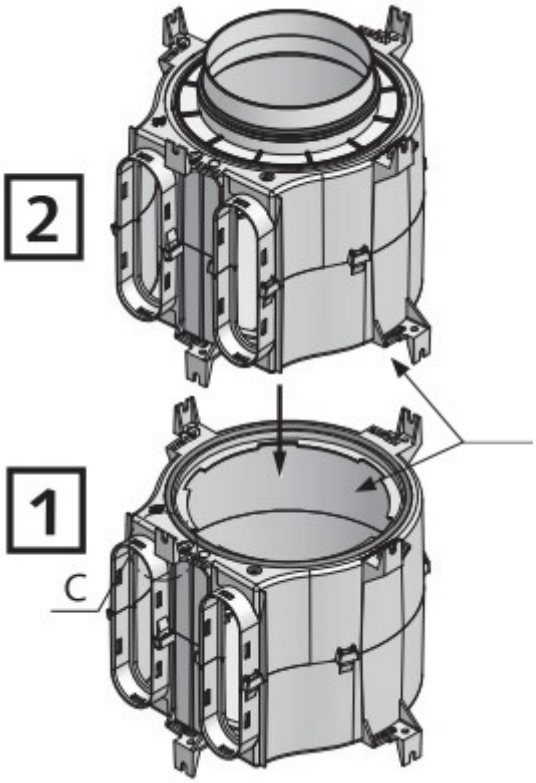

11

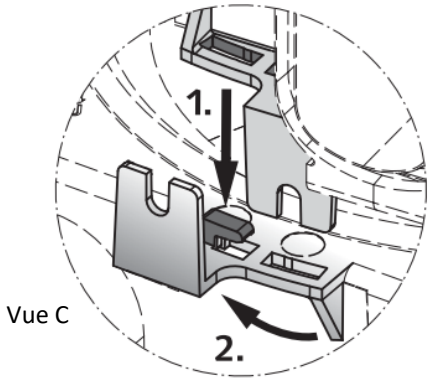

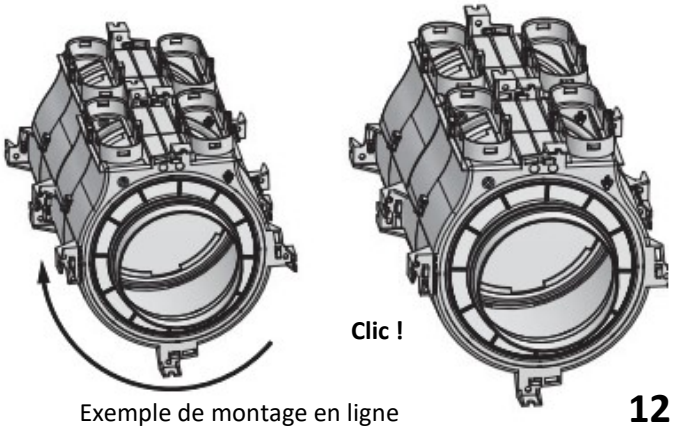

Exemple de montage en ligne

12

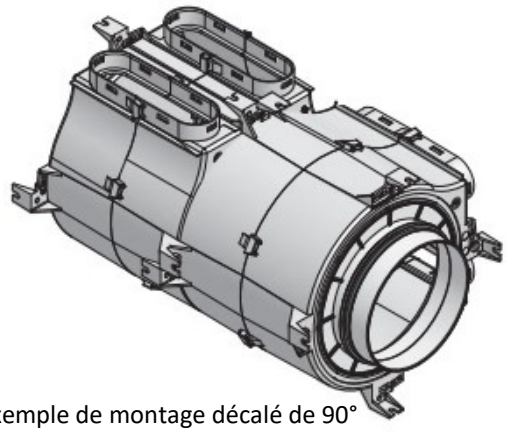

13

Exemple de montage décalé de 90°

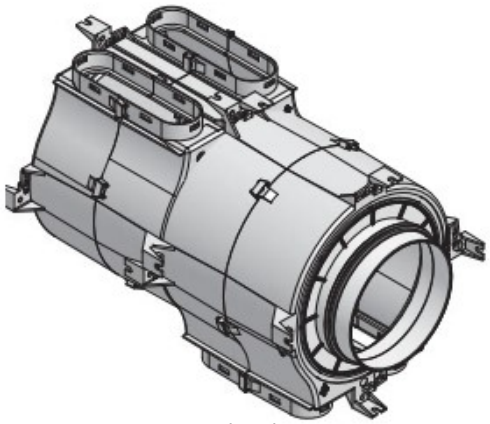

14

Exemple de montage décalé de 180°

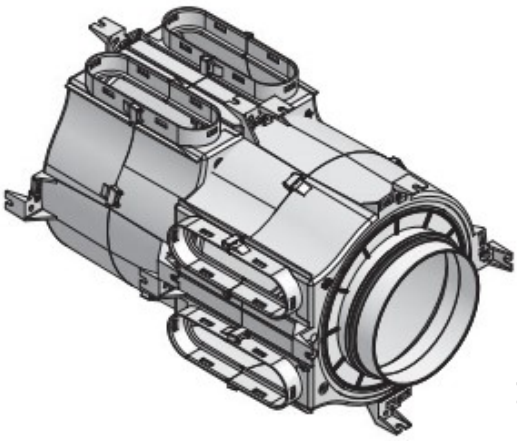

15

Exemple de montage décalé de 270°
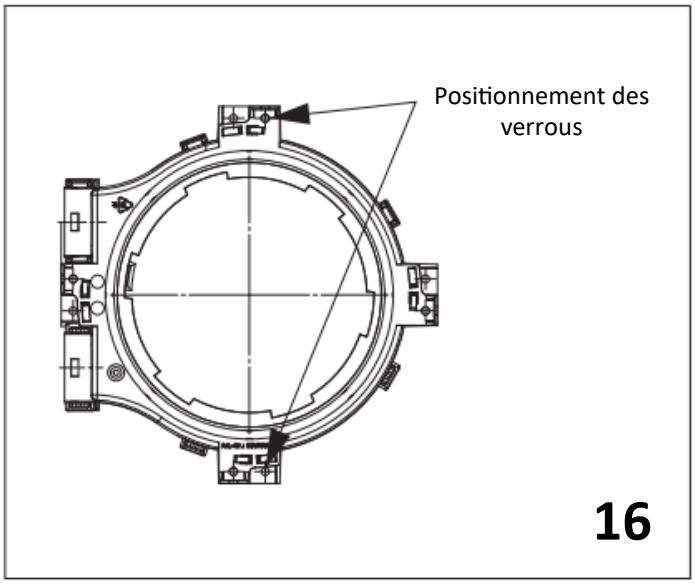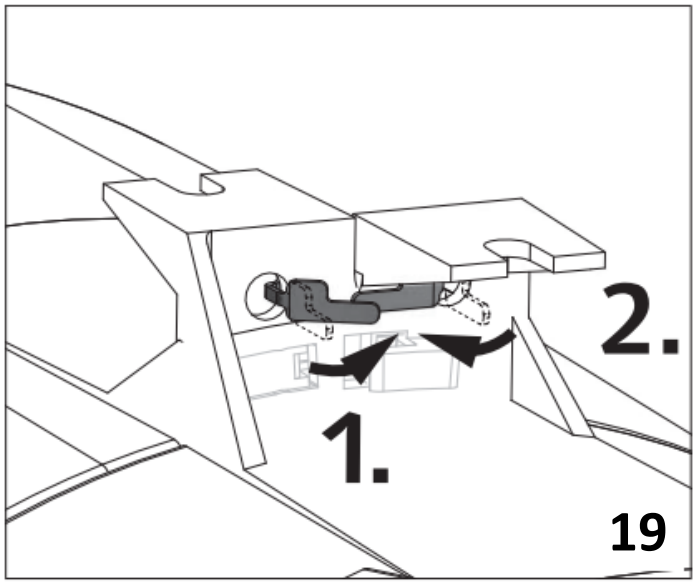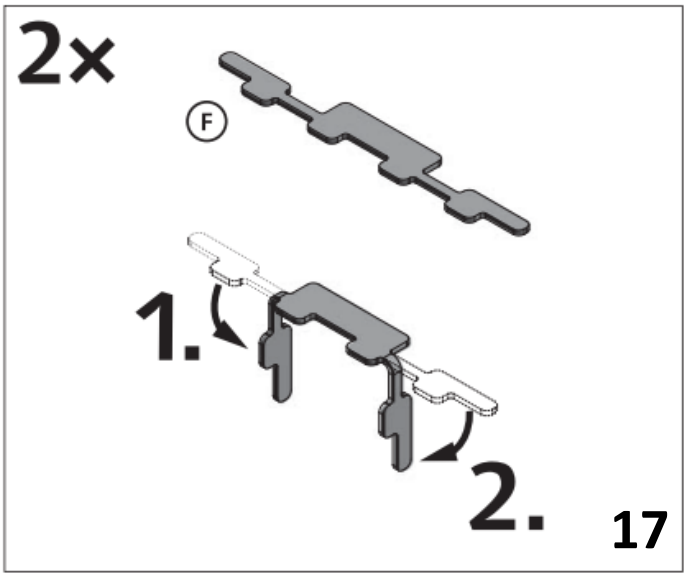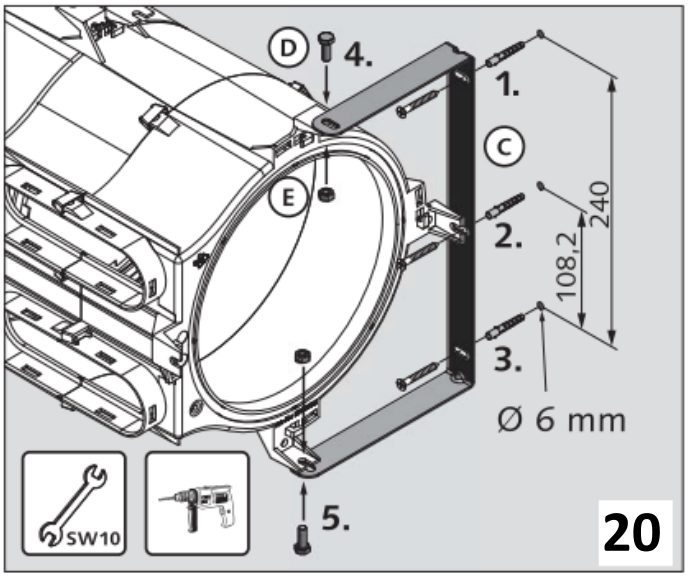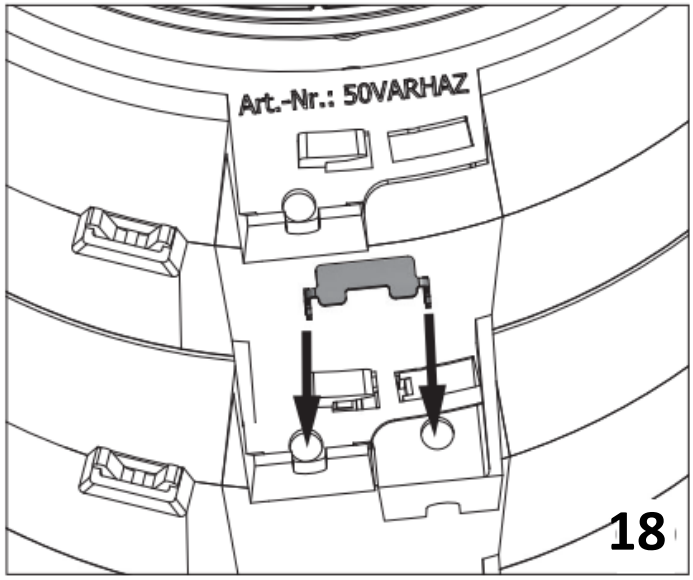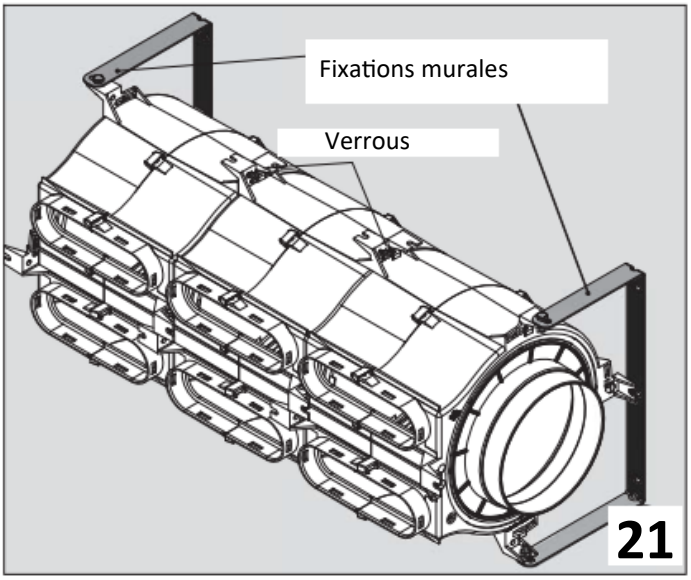
Montage des fixations murales jusqu'à 4 modules de caisson 50VARHAZ